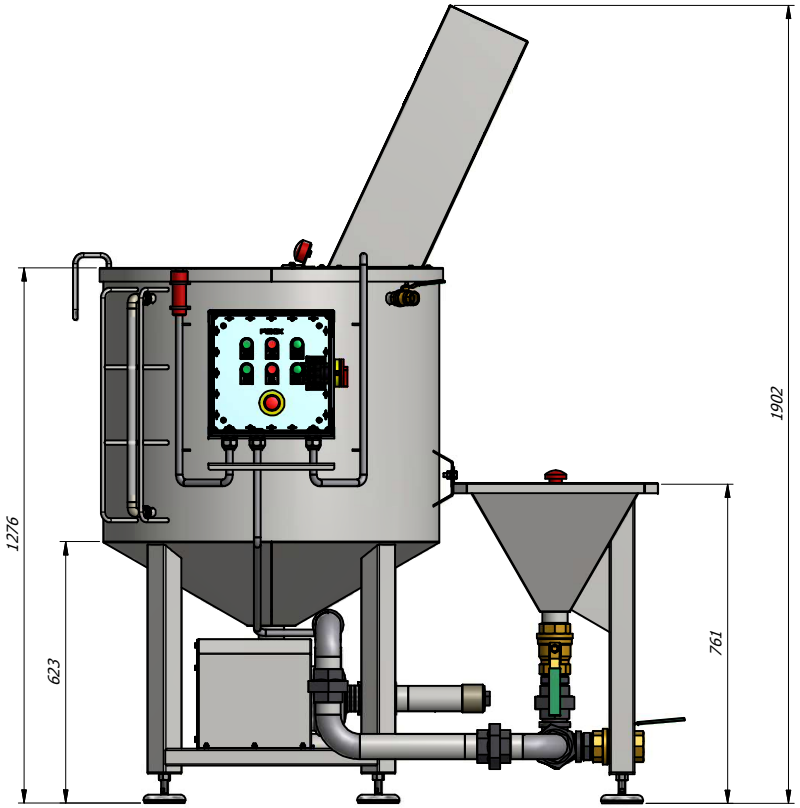
1276
623
761
1902

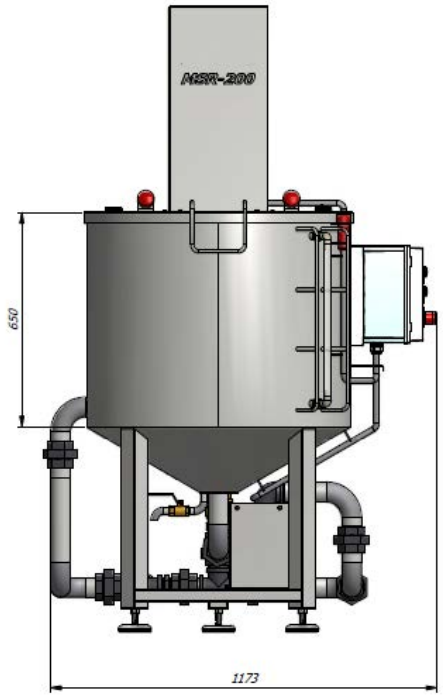
650
1173

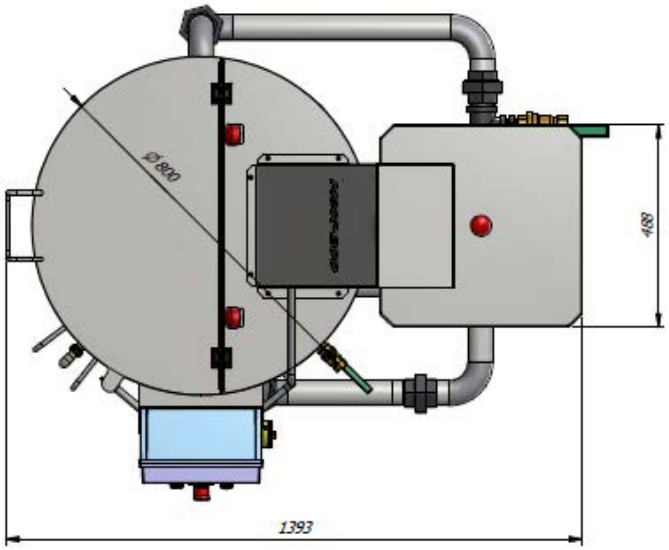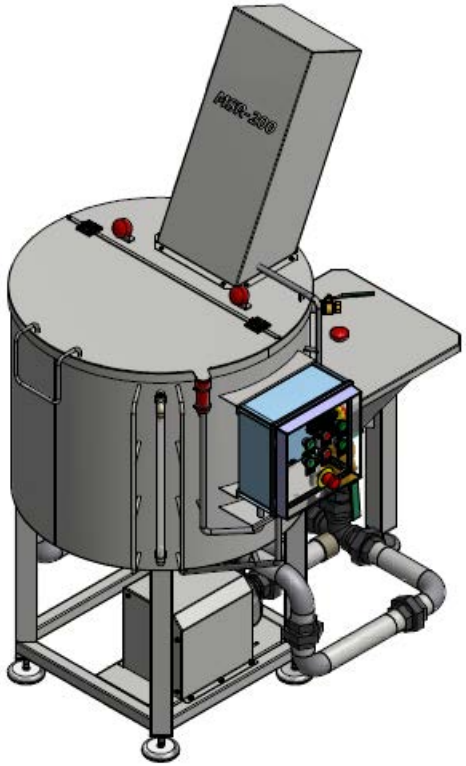
Ø 800
400
1393