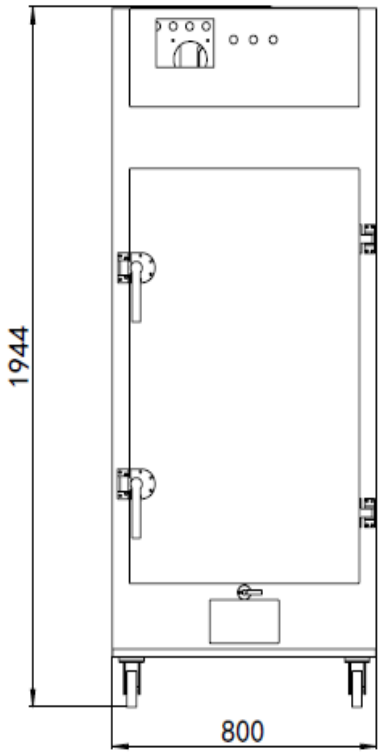
1944
800

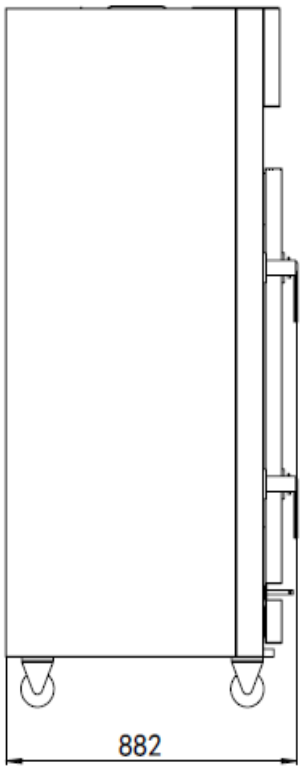
882

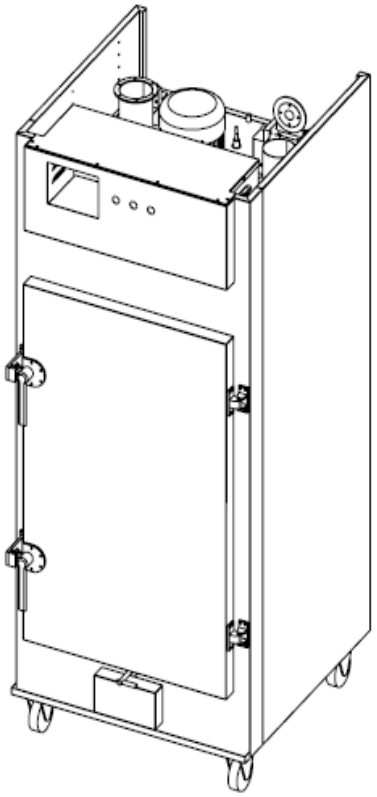

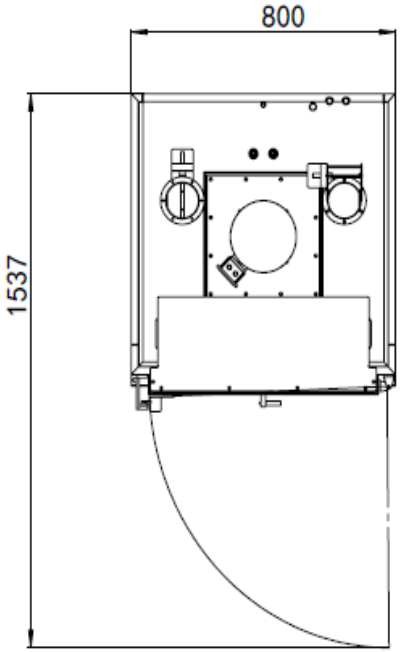
800
1537